SHERPA
MINI-LOADERS



BATTERY POWERED

Sherpa F10
Technische gegevens

Nederlands

V2026-02

SHERPA F10

Technische gegevens

Motor

Vermogen rijaandrijving	*: 32/44 kW/pk*
Vermogen werkhydrauliek	*: 8 kW/ 11 pk*
Max. toerental werkhydrauliek	*: 4200 rpm*

Vermogensgegevens

	Slak	***Haas***
Opbreekkracht	*1820 kg*	*1820 kg*
Duw- trekkracht	*2100kg**	*2100 kg**
Werkhydrauliek	*46 L/min -190 bar*	*46 L/min - 190 bar*
Hydrauliek-tankinhoud	*35 L*	

Banden

Standaard	*: 31x15.5-15*
Smal	*: 7.00x12*

Remmen

Bedrijfsrem	*: Elektrisch geremd*
Parkeerrem	*: Elektrisch geremd*

Besturing

Aandrijving	*: 4 elektrische wielmotoren*
Max. snelheid Slak	*: 0-11 (traploos) km/h**
Max. snelheid Haas	*: 0-24(traploos) km/h**
Besturing	*: Knikbesturing*
Stuurhoek	*: 45°*

**Afhankelijk van bandenkeus*

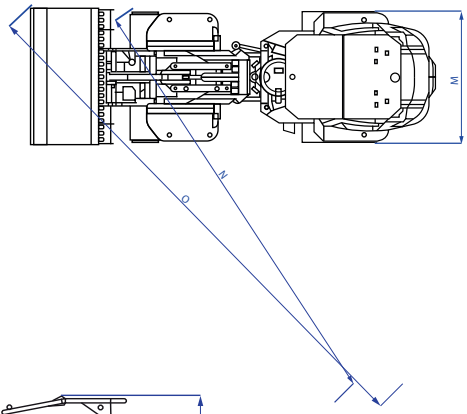

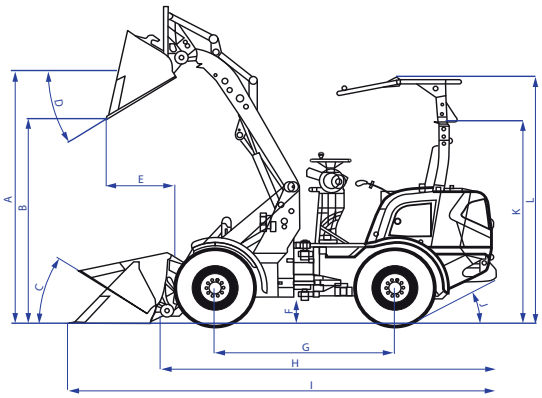

Afmetingen in mm

A	*Max hoogte palletvorken**	*2470*
B	*Uitkiephoogte**	*1930*
C	*Hoek bak laag**	*33°*
D	*Uitkiephoek bak*	*32°*
E	*Afstand voorwiel kiepen bak*	*549*
F	*Bodemvrijheid**	*237*
G	*Wielbasis*	*1685*
H	*Lengte machine zonder bak*	*3124*
I	*Lengte machine met bak*	*3985*
J	*Oprijhoek*	*28°*
K	*Hoogte machine (met FOPS)**	*1990*
K	*Hoogte machine (met ROPS)**	*1990*
L	*Totale maximale hoogte**	*2405*
M	*Breedte machine (met standaard banden)*	*1330*
M	*Breedte machine (met smalle banden)*	*1330*
N	*Draaicirkel*	*5380*
O	*Draaicirkel met bak*	*6120*

** Afhankelijk van bandenkeus*

SHERPA F10

Technische gegevens

Pendelgewricht

Pendelhoek	*: 17°*
Draaicirkel	*: 5380 (zonder bak)*

Electrisch systeem

Spanning	*: 102 V*
Accu capaciteit	*: 31 kWh*

Max. Afmeting
(L mm x B mm x H mm, zonder bak)

Smal	*: 3125 x 1160 x 2405 met ROPS/FOPS*
Standaard	*: 3125 x 1330 x 2405 met ROPS/FOPS*

Gewicht rijklaar

2155 kg (met standaard banden, zonder bak)

Kiplasten (kg)*:

*Palletvorken last laag***

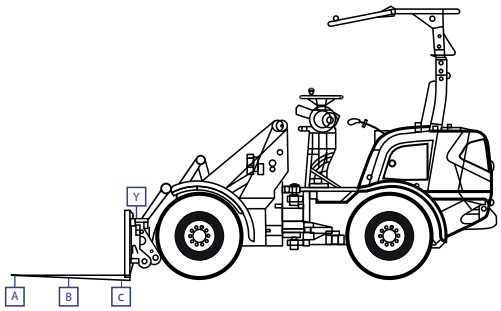

A	*1600*
B	*2200*
C	*3000*
Y	*3250*

*Palletvorken last hoog***

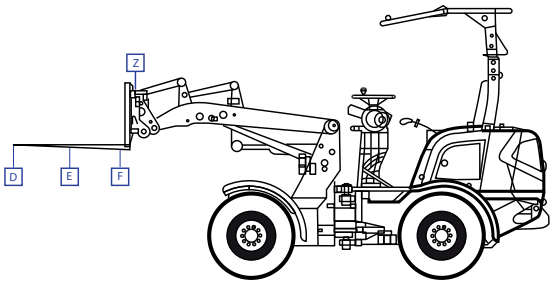

D	*1340*
E	*1750*
F	*2600*
Z	*3060*

** Inclusief machinist 75kg*

*** Rekening houden met een veiligheidsfactor van 30%*

SHERPA F10

Ontdek de perfecte balans tussen vermogen, hefkracht en gebruiksgemak. De SHERPA F10 is een compacte, stille en volledig elektrische krachtpatser zonder uitstoot, die indrukwekkende prestaties levert onder de meest uiteenlopende omstandigheden. Met een aandrijfvermogen van 36 kW, een trekgewicht van meer dan 2.100 kg en een eigen gewicht van minder dan 2.200 kg combineert de F10 uitzonderlijke productiviteit met een indrukwekkend hefvermogen. Dankzij het robuuste en stabiele chassis met een laag zwaartepunt werkt de F10 veilig, soepel en betrouwbaar, zelfs tijdens de zwaarste werkzaamheden. Het lage voorframe biedt uitstekend zicht op de last, waardoor de machinist nauwkeuriger kan werken en de veiligheid op de werkplek verder wordt vergroot. De innovatieve giekconstructie met dubbele draaipunten levert een hoge opbreekkracht en zorgt ervoor dat aanbouwdelen tijdens het heffen perfect parallel blijven. Dit resulteert in maximale controle, hogere efficiëntie en meer comfort tijdens elke klus. Standaard is de SHERPA F10 uitgerust met een snelwisselsysteem, waarmee eenvoudig en snel tussen verschillende aanbouwdelen kan worden gewisseld. Zo haalt u maximale flexibiliteit en inzetbaarheid uit één machine. De SHERPA F10 voelt zich thuis in de sloop- en bouwsector, maar dankzij zijn stille elektrische aandrijving is hij ook ideaal voor werkzaamheden in stedelijke gebieden, groenvoorziening, landbouw en dierverblijven. SHERPA F10 – Compact van formaat, groots in prestaties.

Specificaties en kenmerken voorbehouden







Meer informatie? Neem contact met ons op!

SHERPA
MINI-LOADERS

Canadabaan 14
5388 RT Nistelrode
Nederland
+31 412 61 33 44
info@sherpaminiloaders.com
www.sherpaminiloaders.com

Volg ons